Tecnologías de confort diseñadas para que te olvides de ellas

CATÁLOGO/ TARIFA 2023

edesa
somos confort

somo
conf

En Edesa hemos dedicado más de 75 años a escuchar y entender las necesidades de las familias. Durante ese tiempo, hemos compartido tu día a día para entender mejor tus necesidades. Por eso, hoy nos sentimos más que preparados para garantizarte el máximo confort en casa y queremos hacerlo de la manera más sencilla y natural del mundo. Porque creemos en hacer las cosas fáciles. Muy fáciles. Y confortables. Muy confortables.

os

ort

EL CAMINO MÁS RÁPIDO, HACIA EL CONFORT QUE BUSCAS

6 **ELIGE TU TERMO**
Te ayudamos a encontrar el termo que mejor te encaja

8 **ONE**
La elección más fácil y eficaz

12 **MINI**
Una gran idea para espacios pequeños

16 **DIGITAL**
Aprende de tus hábitos para ahorrar más

20 **TRE SLIM**
El modelo que cabe en un armario

24 **TRE**
El modelo a seguir en la lucha contra la cal

28 **FLAT**
El termo con conexión WiFi

32 **HYDRA**
Bomba de Calor de ACS impulsada por aerotermia

36 **IONO**
La energía inmediata del gas

40 **COCOON**
Un radiador toallero capaz de calentar todo el baño

44 **TARIFAS, INFORMACIÓN TÉCNICA Y SERVICIOS**

ELIGE TU TERMO

En Edesa tenemos muy claro que no hay dos familias iguales. Ni en hábitos, ni en tamaño, ni en intereses. Por eso hemos diseñado una gama de productos que responde a todo tipo de exigencias distintas: termos que pueden calentar agua para familias numerosas, otros que caben en un armario, modelos que te ayudan a ahorrar energía, incluso un termo con WiFi que podrás controlar desde cualquier smartphone o tablet.

ONE

Edesa One, es la solución más universal de la gama Edesa. Dispone de 3 años de garantía en la cuba.

AHORRO
DISEÑO
VERSATILIDAD
CAPACIDADES
DURABILIDAD

3 AÑOS GARANTÍA EN LA CUBA

MINI

El termo diseñado para ofrecer hasta 30 litros de agua caliente incluso en los rincones más pequeños.

AHORRO
DISEÑO
VERSATILIDAD
CAPACIDADES
DURABILIDAD

3 AÑOS GARANTÍA EN LA CUBA

DIGITAL

El termo de Edesa que te va a permitir ahorrar en tu factura mensual porque aprende de las necesidades de cada uno.

AHORRO
DISEÑO
VERSATILIDAD
CAPACIDADES
DURABILIDAD

5 AÑOS GARANTÍA EN LA CUBA

TRE SLIM

El modelo más popular de Edesa ahora en formato renovado. Su resistencia cerámica antical lo convierte en la solución más adecuada independientemente del tipo de agua de tu zona.

AHORRO
DISEÑO
VERSATILIDAD
CAPACIDADES
DURABILIDAD

5 AÑOS GARANTÍA EN LA CUBA

TRE

El modelo más popular de Edesa por su inmejorable relación de sencillez y prestaciones. Con resistencia cerámica antical y aislamiento de alta densidad.

AHORRO
DISEÑO
VERSATILIDAD
CAPACIDADES
DURABILIDAD

5 AÑOS GARANTÍA EN LA CUBA

FLAT

La solución Edesa con el diseño más actual, con la máxima versatilidad y con la garantía más amplia de la gama.

AHORRO
DISEÑO
VERSATILIDAD
CAPACIDADES
DURABILIDAD

7 AÑOS GARANTÍA EN LA CUBA*

*Sujeto a darse de alta en la web www.edesaconfort.com

«Me encanta acertar con una elección tan fácil como mi camiseta preferida»

ONE

La elección más fácil y eficaz

A veces se impone una solución universal y muy eficaz. Por eso Edesa ha desarrollado One. El termo con una gran variedad de litrajes: desde los 30 L hasta los 150 L.

30 · 50
80 · 100
150

CAPACIDAD

REGULADOR TEMPERATURA

Ahorro

· Aislamiento de alta densidad que minimiza las pérdidas de calor.

Confort

· Termostato exterior para una regulación precisa de la temperatura del agua.

Durabilidad

· Sistema O'Pro que alarga un 50 % la vida del ánodo de magnesio, garantizando una mayor durabilidad del termo.

ONE
Una solución universal con la garantía Edesa

Instálalo en tu casa, indícale la temperatura deseada y olvídate de él. Durante muchos años.

3 AÑOS GARANTÍA EN LA CUBA

Una gama ideal que se adapta a todo tipo de familias. Por grandes que sean.

One es realmente una solución universal. Porque es probablemente el termo con mayor variedad de litrajes del mercado: 30, 50, 80, 100 y 150. Es decir, se puede instalar tanto en un piso pequeño, con un sólo aseo y de un único inquilino, como en una casa unifamiliar en la que conviven una pareja con hasta tres hijos y los abuelos.

Está claro que en capacidades, One tiene una familia numerosa, sólo falta saber cuál de todas ellas es la que mejor encaja en la tuya.

Con sistema O'Pro para disfrutar durante muchos años del mismo confort.

La mayoría de termos incorporan un sistema de ánodo de magnesio que es el responsable de proteger de la corrosión de la cuba. Pero cuando ese ánodo pierde su eficacia, es cuando el termo empieza a sufrir una degradación intensa.

Gracias al sistema O'Pro, integrado en el modelo One de Edesa, el ánodo de magnesio aumenta su tiempo de actuación hasta en un 50 % y, en consecuencia, se prolonga de manera proporcional la vida útil del termo.

Un botón para regular cuánto quieres calentar el agua. Ni más ni menos.

Uno de los trucos más sencillos para ahorrar energía es calentar el agua justo a la temperatura de uso. Y ese es un valor que cambia de invierno a verano. Por eso resulta tan útil disponer de un botón regulador como el del One: es la manera más simple de ajustar la temperatura del agua.

Aislamiento de alta densidad para no desperdiciar ni un sólo grado.

La espuma de poliuretano con la que están protegidos todos los termos Edesa, minimiza las pérdidas de calor, lo que te ayuda a consumir menos. Una característica ecológicamente interesante y más aún, si tenemos en cuenta que para su fabricación se emplean únicamente gases responsables y respetuosos con el efecto invernadero (libres de CFC).

Con protección "electro-stop". Porque lo primero es tu seguridad. Y la de los tuyos.

Es imposible disfrutar de un confort total si no tenemos la certeza de estar en un ambiente completamente seguro. Por eso, todos los termos Edesa cuentan con el sistema especial de seguridad "electro-stop". Un dispositivo que, en caso de fugas eléctricas o de sobrecalentamiento del termo corta el circuito de alimentación, evitando cualquier posible consecuencia.

«Es increíble cómo algo tan pequeño puede aportarme tanta tranquilidad»

MINI

Una gran idea para espacios pequeños

El nuevo Mini es la solución ideal para ofrecer agua caliente en espacios reducidos y que no requieren acumular una gran cantidad de litros.

15
30

CAPACIDAD

REGULADOR TEMPERATURA

Ahorro

- Aislamiento de alta densidad que minimiza las pérdidas de calor.
- El sistema Brisejet garantiza una óptima estratificación del agua.

Confort

- Termostato exterior para una regulación precisa de la temperatura del agua.
- Más potencia y menos consumo de energía, garantizando una mayor disponibilidad del agua en menos tiempo.

Durabilidad

- Sistema O'Pro que alarga un 50 % la vida del ánodo de magnesio, garantizando una mayor durabilidad del termo.

Facilidad de instalación

- Diseño cuadrado que permite su instalación en espacios reducidos.
- Incluye placa de montaje para una rápida instalación o renovación.

MINI
El confort no ocupa lugar.

Disfruta de agua caliente con el termo que cabe incluso donde no cabe un termo.

3 AÑOS GARANTÍA EN LA CUBA

Agua caliente incluso en el rincón más pequeño de la casa. ¿No es de fábula?

Muchas veces el espacio disponible para instalar un termo es extremadamente reducido. Pero eso no tiene que significar renunciar al agua caliente. Con el nuevo Edesa Mini es suficente con un pequeño hueco de unos 40 cm para disponer de hasta 30 litros. Más que suficiente para un aseo, para fregar los platos o incluso para una ducha rápida.

Con sistema O'Pro para disfrutar durante muchos años del mismo confort.

La mayoría de termos incorporan un sistema de ánodo de magnesio, que es el responsable de proteger de la corrosión de la cuba. Pero cuando ese ánodo pierde su eficacia, es cuando el termo empieza a sufrir una degradación intensa.

Gracias al sistema O'Pro, integrado en el modelo Mini de Edesa, el ánodo de magnesio aumenta su tiempo de actuación hasta en un 50 % y, en consecuencia, se prolonga de manera proporcional la vida útil del termo.

Un botón para regular cuánto quieres calentar el agua. Ni más ni menos.

Uno de los trucos más sencillos para ahorrar energía, es calentar el agua justo a la temperatura de uso y ese, es un valor que cambia de invierno a verano. Por eso, resulta tan útil disponer de un botón regulador como el del Mini: es la manera más simple de ajustar la temperatura del agua.

Aislamiento de alta densidad para no desperdiciar ni un sólo grado.

La espuma de poliuretano con la que están protegidos todos los termos Edesa, minimiza las pérdidas de calor, lo que te ayuda a consumir menos. Una característica ecológicamente interesante y más aún, si tenemos en cuenta que para su fabricación se emplean únicamente gases responsables y respetuosos con el efecto invernadero (libres de CFC).

Sistema Brisejet. Agua caliente, pero no revuelta.

Con este sistema, el agua fría que entra en el termo lo hace de manera difusa, sin turbulencias. Así se evita que el agua fría que entra se mezcle con el agua que ya está caliente y que reduzca su temperatura. El resultado es que el agua no se va enfriando mientras tú acabas de ducharte.

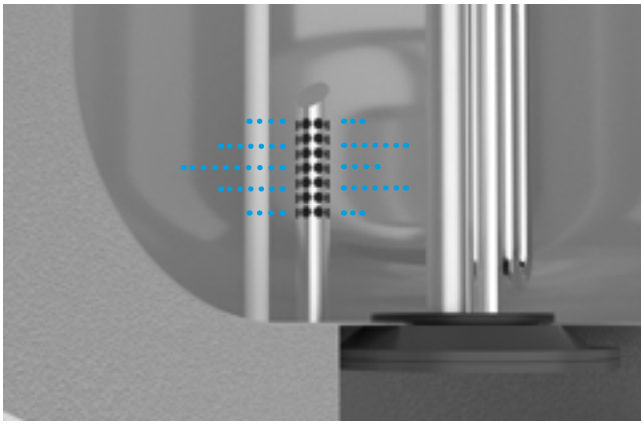

«Para mí ahorrar no es un sacrificio, sino un placer»

DIGITAL

Aprende de tus hábitos para ahorrar más

El termo inteligente que te hace la vida más cómoda, porque aprende de tu estilo de vida. Además dispone de 3 modos programados (Smart, Vacaciones y Manual), dependiendo de tu actividad diaria.

50
80
100

CAPACIDAD

TERMO INTELIGENTE

Ahorro

- Termostato electrónico con función "Smart" que se adapta con precisión a las necesidades de uso, permitiendo ahorrar hasta un 20 % comparado con un termo convencional.

Confort

- Pantalla digital para elegir entre 3 programas, incluido el ajuste manual.
- Mayor disponibilidad de agua caliente en menos tiempo.
- Interfaz digital multifunción altamente intuitivo.

Durabilidad

- Larga duración gracias a la cuba esmaltada.
- Anti recalentamiento en seco. Control del nivel del agua del termo para evitar que trabaje en seco y se sobrecaliente la resistencia, inutilizando el termo.

Seguridad

- Diagnóstico de avería y corte térmico automático, para mayor seguridad del usuario.

DIGITAL
La belleza de la inteligencia

El modelo Edesa Digital te permite ahorrar hasta un 20 % de consumo. Para que te gastes el dinero en lo realmente importante.

5 AÑOS GARANTÍA EN LA CUBA

Función Smart para ahorrar como el más listo de la casa.

Dale una semana para aprender del estilo de vida de cada uno de los miembros de la familia y el nuevo Edesa Digital ajustará automáticamente su consumo, para garantizarte el agua caliente necesaria para cada ducha, ahorrando en consumo en aquellos momentos en los que la familia no acostumbra a estar en casa.

Con pantalla digital para controlar tu confort con precisión digital.

Puedes regular de forma manual y con exactitud, la temperatura deseada para cada uno de los miembros de la familia. Es decir, puedes ajustar la temperatura de cada ducha, seleccionando los grados deseados con precisión.

Toda el agua que quieras. Y cuando la quieras.

Gracias a sus 2000 W de potencia, el modelo Edesa Digital es capaz de ofrecerte mucha más agua caliente en mucho menos tiempo. Incluso cuando se renueva todo el contenido de la cuba.

Deja de pagar el IVA de tus facturas, cuatro veces.

El modo Smart dispone de 5 niveles de confort distintos. Y según tu selección puedes ahorrar hasta un 20 % en tu consumo energético. Es decir, como si te descontasen cuatro veces el IVA que pagas en cada factura de la luz.

Cuba esmaltada. Una ventaja de la que no te acordarás durante muchos años.

Gracias al proceso de vitrificado y al alto contenido en cuarzo de la cuba, se consigue combatir de manera eficaz el riesgo de corrosión. Pero además, garantiza una mayor resistencia a las dilataciones y contracciones producidas por los cambios de presión y temperatura.

Si una programación inteligente te parece mucho, imagina poder elegir entre 3.

El nuevo Edesa Digital, te permite seleccionar hasta 3 programas de funcionamiento.

Manual: mantiene constantemente el volumen total del agua a la temperatura seleccionada.

Smart: aprende los hábitos de demanda de agua caliente y optimiza el consumo para ofrecer el confort que quieres pero ahorrando el máximo de energía.

Vacaciones: mantiene la temperatura del agua a un nivel mínimo, simplemente para evitar que se congele mientras tú no estás.

«La elegancia a veces es saber pasar desapercibido»

TRE SLIM

El modelo que cabe en un armario

Gracias a su diseño slim, permite su instalación en casi cualquier espacio. Además, la tecnología cerámica asegura su disfrute durante muchos años sin tener que preocuparse por nada.

30
50
80

CAPACIDAD

38 CM
ANCHURA

Ahorro

· Aislamiento de alta densidad que minimiza las pérdidas de calor.

Confort

· Termostato exterior para una regulación precisa de la temperatura del agua.

· Más potencia para una mayor disponibilidad de agua caliente en menos tiempo.

Durabilidad

· Resistencia cerámica envainada. Una solución antical que permite la utilización óptima del termo en todo tipo de aguas, garantizando una gran durabilidad.

Seguridad

· Diagnóstico de avería y corte térmico automático para mayor seguridad del usuario.

Facilidad de instalación

· Diseño multiposición y formato slim (38 cm de diámetro), que permite su instalación en armarios o en espacios reducidos.

TRE SLIM
Máximo confort en 38 cm

Cuando el confort y el diseño se unen, surge la perfección.

5 AÑOS GARANTÍA EN LA CUBA

Tendrás que recordar en qué armario lo pusiste.

Gracias a su formato slim, el espacio ya no será un problema para disfrutar del máximo confort. Con tan sólo 38 cm de diámetro, el modelo Edesa TRE Slim te permite integrarlo en casi cualquier espacio. Incluso dentro de un armario de cocina de medidas convencionales.

Resistencia cerámica antical, ideal para todo tipo de aguas.

La cal es el principal enemigo de los termos. Se adhiere a la resistencia eléctrica y con el tiempo acaba inutilizándola.

Es por eso, que Edesa ha incorporado una resistencia cerámica con componentes patentados, que al estar envainada, queda aislada del contacto directo con el agua. Además, su baja tasa de carga, evita que la cal se precipite e incruste en la resistencia. Todo ello garantiza una larga vida útil del termo, incluso en las peores condiciones de dureza del agua.

Además, en caso de avería, su sistema envainado permite la renovación rápida de la resistencia sin apenas manipulación del termo.

Ponte como quieras, su multi-posición seguro que te encaja.

Vertical u horizontal, TRE Slim se adapta a lo que mejor te encaje. Así, puedes instalarlo donde quieras sin complicaciones y con la tranquilidad de que no afectará a su funcionamiento.

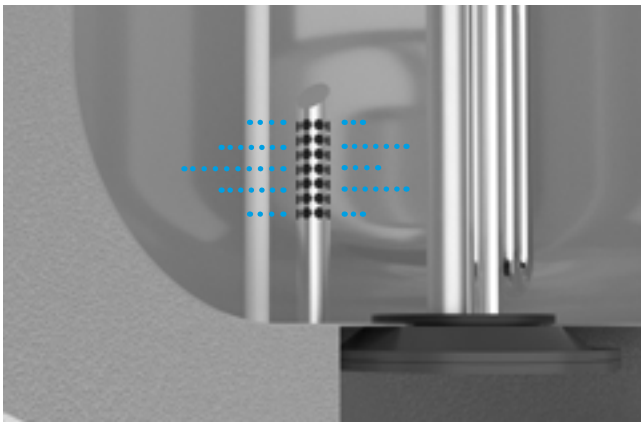

Sistema Brisejet. Agua caliente, pero no revuelta.

Con este sistema, el agua fría que entra en el termo lo hace de manera difusa, sin turbulencias. Así se evita que el agua fría que entra se mezcle con el agua que ya está caliente y que reduzca su temperatura. El resultado es que el agua no se va enfriando mientras tú acabas de ducharte.

Aislamiento de alta densidad para no desperdiciar ni un sólo grado.

La espuma de poliuretano con la que están protegidos todos los termos Edesa, minimiza las pérdidas de calor, lo que te ayuda a consumir menos. Una característica ecológicamente interesante y más aún, si tenemos en cuenta que para su fabricación, se emplean únicamente gases responsables y respetuosos con el efecto invernadero (libres de CFC).

Una manera de no consumir de más, es calentar lo justo.

Un simple botón es suficiente para regular la temperatura y no calentar el agua a más temperatura de la necesaria. Porque nadie quiere consumir más de lo que necesita.

Si quieres una buena garantía, cuenta hasta 5.

Gracias a la calidad de sus componentes, Edesa TRE Slim te ofrece 5 años de garantía en la cuba.

«Lo que me hace extraordinario, es mi resistencia»

TRE

El modelo a seguir en la lucha contra la cal

La resistencia cerámica ha llegado para llevar un paso más allá a este clásico de Edesa. Un modelo que, ahora, une su extrema sencillez a la más eficiente tecnología antical del mercado.

50
80
100

CAPACIDAD

RESISTENCIA CERÁMICA ANTICAL

Ahorro

- Aislamiento de alta densidad que minimiza las pérdidas de calor.
- Sistema Brisejet que garantiza una óptima estratificación del agua.

Confort

- Termostato exterior para una regulación precisa de la temperatura deseada del agua.

Durabilidad

- Resistencia cerámica envainada. Una solución antical que permite la utilización óptima del termo en todo tipo de aguas, garantizando una gran durabilidad.
- Larga duración gracias a la cuba esmaltada.

Seguridad

- Diagnóstico de avería y corte térmico automático para mayor seguridad del usuario.

Facilidad de instalación

- Compatible con Optifix Universal, que facilita la renovación del termo.

TRE
Larga vida al confort

La sencillez de la eficiencia gracias a la resistencia ceramica antical.

5 AÑOS GARANTÍA EN LA CUBA

Resistencia cerámica antical, ideal para todo tipo de aguas.

La cal es el principal enemigo de los termos. Se adhiere a la resistencia eléctrica y con el tiempo acaba inutilizándola.

Es por eso que Edesa ha incorporado una resistencia cerámica con componentes patentados, que al estar envainada, queda aislada del contacto directo con el agua. Además, su baja tasa de carga evita que la cal se precipite e incruste en la resistencia. Todo ello garantiza una larga vida útil del termo, incluso en las peores condiciones de dureza del agua.

Además, en caso de avería, su sistema envainado permite la renovación rápida de la resistencia sin apenas manipulación del termo.

Un botón para regular cuánto quieres calentar el agua. Ni más ni menos.

Uno de los trucos más sencillos para ahorrar energía, es calentar el agua justo a la temperatura de uso y ese, es un valor que cambia de invierno a verano. Por eso, resulta tan útil disponer de un botón regulador como el del Tre: es la manera más simple de ajustar la temperatura del agua.

Sistema Brisejet. Agua caliente, pero no revuelta.

Con este sistema, el agua fría que entra en el termo lo hace de manera difusa, sin turbulencias. Así se evita que el agua fría que entra se mezcle con el agua que ya está caliente y que reduzca su temperatura. El resultado es que el agua no se va enfriando mientras tú acabas de ducharte.

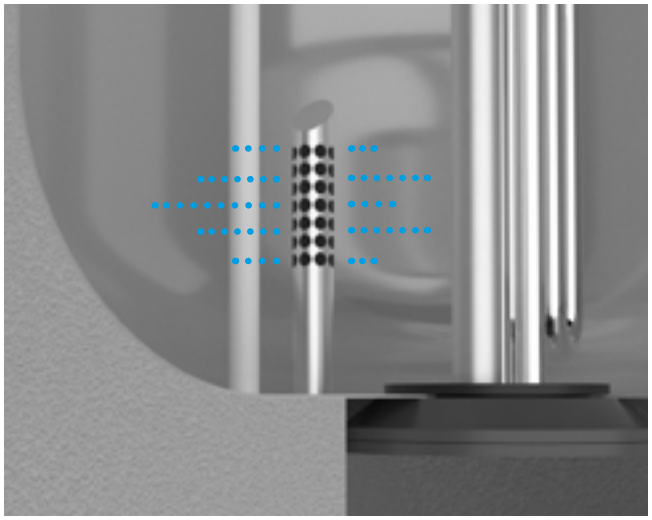

Aislamiento de alta densidad para no desperdiciar ni un sólo grado.

La espuma de poliuretano con la que están protegidos todos los termos Edesa, minimiza las pérdidas de calor, lo que te ayuda a consumir menos. Una característica ecológicamente interesante y más aún, si tenemos en cuenta que para su fabricación, se emplean únicamente gases responsables y respetuosos con el efecto invernadero (libres de CFC).

Si quieres una buena garantía, cuenta hasta 5.

Gracias a la calidad de sus componentes, Edesa TRE te ofrece hasta 5 años de garantía en la cuba.

«Nada me hace tan feliz como sentir una conexión real»

FLAT

El termo con conexión WiFi

El nuevo Flat aúna diseño, ahorro, durabilidad y conectividad. Una nueva generación de termos con conexión WiFi, tecnología cerámica, pantallas digital táctil y diseño extraplano.

50
80

CAPACIDAD

CONEXIÓN WiFi

CONTROL A DISTANCIA VÍA COZYTOUCH APP

Ahorro

· Termostato electrónico con función "ECO+" y memoria, que se adapta con precisión a las necesidades de uso, permitiendo ahorrar hasta un 20 % comparado con un termo convencional.

Confort

· Pantalla digital para elegir entre 4 programas incluido el ajuste manual. (Manual, ECO+, Boost y Ausencia).

Durabilidad

· Doble cuba esmaltada con doble resistencia cerámica envainada antical, adaptada a todo tipo de agua para una mayor durabilidad del termo.

Conexión WiFi

· Dispone de control remoto vía WiFi, para tu comodidad. Sólo necesitarás descargar en tu teléfono móvil la aplicación Cozytouch, para que puedas gestionar a distancia el consumo de agua caliente y de electricidad.

Diseño

· Diseño multiposición y formato flat (29 cm de profundidad), que garantiza su integración en armonía con el resto de elementos de la estancia.

FLAT
El termo que conecta contigo

Un paso más en las soluciones de agua caliente para el hogar.

7 AÑOS GARANTÍA EN LA CUBA*

Un diseño bonito, lo pongas como lo pongas.

Su diseño es probablemente lo que más llama la atención del modelo Edesa Flat. Actual, elegante, discreto y en sintonía con las nuevas tendencias de decoración del mercado.

Gracias a su acabado gris plata, ya nunca más querrás esconder tu termo.

Gestiona tu confort incluso cuando estás fuera. Vía WiFi, por ejemplo.

Con control remoto vía WiFi a través de la app gratuita Cozytouch, disponible para Android e iOS, podrás controlar el consumo de agua y de electricidad, desde cualquier dispositivo de manera sencilla y directa. Sin cables ni accesorios.

Función ECO+.

Es el revolucionario sistema que gestiona electrónicamente el funcionamiento del equipo. La función ECO+ aprende del estilo de vida del usuario y se adapta a sus hábitos para consumir menos energía y ser más eficiente.

Con la función ECO+ se puede llegar a reducir hasta un 20 % del consumo eléctrico sin alterar los hábitos del usuario.

*Sujeto a darse de alta a través de la web de www.edesaconfort.com

En armonía con el resto de elementos a su alrededor.

Gracias a su diseño multiposición y al formato Flat (tan sólo 29 cm de profundidad), el termo Edesa Flat es capaz de integrarse a la perfección en tu cocina, en el office o en cualquier ambiente de tu casa.

Pantalla digital.

Una de las mayores preocupaciones de Edesa es ofrecerte siempre el camino más fácil hacia el confort. Por eso, este modelo incorpora una pantalla digital especialmente diseñado para que resulte sencillo e intuitivo.

El nuevo display no te enseña las duchas sino la temperatura que podrás elegir con una sola pulsación entre 4 programas de funcionamiento: Manual, ECO+, Boost y Ausencia.

2 cubas, 2 resistencias. El doble de eficaz.

El nuevo Edesa Flat incorpora doble cuba esmaltada y doble resistencia cerámica envainada antical.

Es decir, por un lado te garantiza un flujo constante de agua caliente incluso después de un uso prolongado. Y por otro, te asegura una inmejorable durabilidad incluso en zona de aguas muy duras o con mucha cal.

«Apostar por energías renovables debería ser tan sencillo y eficiente como respirar»

HYDRA

Bomba de Calor de ACS impulsada por aerotermia

Un aerotermo ecoeficiente, que se alimenta de energía renovable, que permite ahorrar hasta un 70 % del consumo y que, además, puede instalarse en cualquier pared.

100
150

CAPACIDAD

ACI HYBRID

Durabilidad

- Sistema de protección anticorrosión ACI Hybrid.
- Resistencia cerámica envainada con baja tasa de carga.
- Cuba vitrificada por recubrimiento monocapa de alto contenido en cuarzo.

Ahorro energético

- Sistema Smart Control, que permite aprender del estilo de vida del usuario, adaptarse a sus necesidades y ahorra.
- 5 modos de regulación inteligente: Auto, Eco, Manual, Turbo y Ausencia.
- Compatibilidad con instalaciones fotovoltaicas.

Garantía

- Garantía de 5 años en la cuba.

Confort

- Una solución tan silenciosa como eficiente para disfrutar de ACS en casa.
- 100 L y 150 L de ACS generados por aerotermia: ideal para familias numerosas.

Facilidad de instalación

- Todas las ventajas de la aerotermia pero con la sencillez de instalación de un termo eléctrico.
- Al ser un modelo de pared es más sencillo de ubicar: puede instalarse incluso en un armario o encima de la lavadora.

HYDRA
El ACS más sostenible

La mejor manera de generar Agua Caliente Sanitaria aprovenchando la energía del aire.

5 AÑOS GARANTÍA EN LA CUBA

Consume 1 kW y llévate hasta 4 de regalo.

La bomba de calor Hydra utiliza las calorías contenidas en el aire, una fuente de energía inagotable y renovable, lo que le permite multiplicar hasta por 4 la energía que consume. Sin placas solares ni impactos en la fachada.

Encima de la lavadora, en un armario... la sostenibilidad ya cabe en cualquier sitio.

Hydra se instala de forma mural y permite conducir el aire de salida hasta a 21 metros de distancia. Por lo que elegir el lugar perfecto, es casi como decidir el lugar dónde te gustaría verlo.

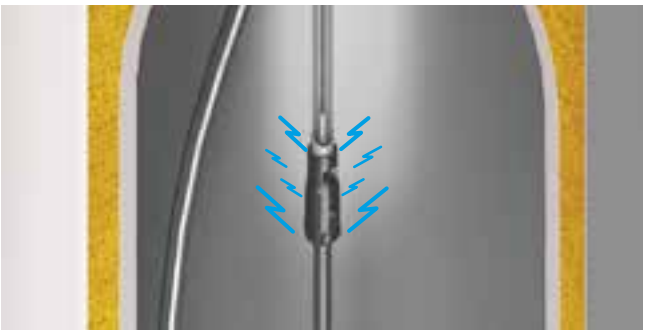

El fin de cualquier posible partícula corrosiva se llama ACI Hybrid.

El sistema anticorrosión ACI Hybrid, es la mejor protección de la cuba conocida hasta el momento sin importar las características del agua. Porque, combina la tecnología de protección activa por corriente impuesta, con la protección pasiva del ánodo de magnesio.

Sí, aerotermia en formato monobloc. Tan sencilla de instalar que batirá sus própios récords.

Poco más que conectar los manguitos, llenar la cuba, enchufar y listo. Porque al conectarse, Hydra hace un proceso de autoajuste que la prepara para estar disponible con muy poca intervención por tu parte. En otras palabras, antes de que te des cuenta ya estarás haciendo otra cosa.

Tan inteligente que aprende de ti.

Gracias a la tecnología Smart Control, la nueva Hydra aprende de tus hábitos y adapta sus horarios de mayor y menor consumo para garantizarte siempre el máximo confort y reducir hasta un 20 % el consumo eléctrico.

Aislamiento de alta densidad para no desperdiciar ni un solo grado.

La espuma de poliuretano con la que están protegidos todos los aerotermos Edesa, minimiza las pérdidas de calor, lo que te ayuda a consumir menos. Una característica ecológicamente interesante y más aún, si tenemos en cuenta que para su fabricación, se emplean únicamente gases responsables y respetuosos con el efecto invernadero (libres de CFC).

Sistema antilegionela.

Tu salud y la de los tuyos, es siempre lo primero. Por eso Hydra incorpora un innovador sistema de tratamiento antibacteriano automático y periódico que elimina los microorganismos más resistentes del agua, incluyendo la legionela.

¿Cuántos años de garantía te parecen bien?

Edesa te ofrece ni más ni menos que 5 años de garantía en la cuba. Y es que Hydra está equipada con ACI Hybrid y resistencia envainada, lo que asegura una vida útil muy, muy larga.

«El equilibrio perfecto entre fuerza y volumen. Ese es mi reto»

IONO

La energía inmediata del gas

Cuando se busca caudal instantáneo sin comprometer el espacio, Iono puede ser la mejor respuesta. Un calentador que garantiza hasta 11 L/min en apenas 32 cm de ancho.

CAUDAL

11 L/min

DISPLAY DIGITAL

Durabilidad

- El material del intercambiador ha sido diseñado para garantizar una mayor durabilidad y resistencia.

Ahorro energético

- Selector de potencia que permite ajustar la potencia deseada en cada momento.
- Selector de temperatura que junto con el selector de potencia permite elegir entre un amplio rango de demandas (caudal y temperatura).
- Gracias a la ausencia de piloto permanente, la pila sólo trabaja unos segundos obteniendo importantes ahorros energéticos.

Confort

- Pantalla digital que informa de la temperatura de salida del agua.
- Estética muy funcional gracias a su moderno e intuitivo diseño.

Facilidad de instalación

- La utilización de pilas en lugar de conexión a red, permite continuar con su funcionamiento en caso de corte eléctrico.
- Bolsa completa de accesorios que facilitan la instalación hidráulica y de gas.

IONO
El calentador atmosférico a gas con doble regulación

Con tecnología de encendido electrónico a pilas.

BAJO
NOx

Un intercambiador robusto y eficiente para disfrutar de confort instantáneo durante mucho tiempo.

El nuevo Edesa Iono incorpora un intercambiador térmico especialmente diseñado para calentar el agua más rápido. Pero, la robustez y la calidad del material empleado, garantizan también un funcionamiento óptimo durante muchos años.

Smart Ignition System. Simple pero eficaz.

A veces, una solución sencilla también puede ser la más eficaz. Esa es la filosofía que hay detrás del diseño del sistema "Smart Ignition System". Un encendido electrónico con alimentación a pilas, que permite disponer de llama sólo en el momento de uso y que evita la necesidad de conexión a red del calentador.

Este sistema, además, garantiza el funcionamiento del equipo incluso en el caso de corte del suministro eléctrico.

Encuentra el equilibrio perfecto entre caudal y temperatura.

No a todo el mundo le gusta disfrutar del agua a la misma temperatura, ni con la misma presión. Por eso, Iono te ofrece un sistema sencillo pero muy práctico para regular tu confort. Con tan sólo dos selectores (uno de caudal y uno de potencia) podrás ajustar la temperatura y la cantidad de agua a tu gusto.

Display LCD para visualizar la temperatura del agua en todo momento.

Gracias a algo tan sencillo como un pequeño display digital, podrás ajustar la temperatura del agua con la máxima precisión y no calentar el agua ni un grado más de lo necesario.

Porque la mejor manera de ahorrar es consumir sólo lo que realmente necesitas.

Elevadas prestaciones en poco espacio.

En apenas 32 cm de ancho y con menos de 25 cm de profundidad, Iono es una solución perfecta para espacios realmente pequeños.

Ahorro, es no consumir ni un segundo más de lo necesario.

Gracias a la ausencia de piloto permanente y al sistema “Smart Ignition System”, el nuevo Edesa Iono consume sólo el gas necesario y no tiene ningún tipo de consumo eléctrico.

«Cada mañana le dedico una hora a la persona más importante del mundo: yo»

COCOON

Un radiador toallero capaz de calentar todo el baño

Cocoon es un ejemplo de cómo, con tecnología, se puede mejorar el confort en la ducha. Incluso antes de abrir el grifo. Pero también en el momento de cerrarlo.

500W
750W

POTENCIAS DISPONIBLES

FUNCIÓN RADIADOR

Innovación

· Pantalla LCD digital, con botones de navegación, opción de programación, función Boost y visualización de la temperatura.

Confort

Doble función:

· Radiador: garantiza una temperatura ambiente agradable en todo el baño.

· Secatoallas: seca y calienta las toallas, para una salida de la ducha más confortable.

Rapidez

· La función Boost, permite alcanzar una temperatura ambiente agradable más rápidamente.

Facilidad

· Abrir, colgar y enchufar. Así de sencillo se instala Cocoon. Para que el tiempo se lo dediques a la persona más importante del mundo: tú.

COCOON
Máximo confort en 8,5 cm

La gama Edesa Cocoon, fusión de tecnología y confort al servicio de las familias.

ErP READY

Con modo Boost. Porque a veces el confort no puede esperar.

Porque no todos los días disponemos del mismo tiempo para la ducha o el baño, el nuevo radiador toallero Cocoon dispone de un botón Boost. Basta con pulsarlo para poner el cuarto de baño a la temperatura deseada a toda velocidad.

8,5 cm de profundidad. Tan discreto que parece que no esté ahí.

El confort de Cocoon se completa con su capacidad de pasar desapercibido. Su diseño ultra slim le permite hacer su trabajo de manera impecable en tan sólo 8,5 cm. Porque el confort debe ser también discreto, bonito y elegante.

Pantalla digital programable para tener las cosas claras.

Cocoon dispone de una pantalla LCD que permite visualizar toda la información relevante y programar la temperatura confort para cada día de la semana. Sencillo, práctico y verdaderamente fácil de usar.

Toallero con función de radiador. Para calentar las toallas y el resto del baño.

2 funciones en 1 mismo producto. Para simplificar y mejorar el confort de toda la familia en el baño.

La función radiador permite conseguir la temperatura ideal en todo el cuarto de baño.

La función secatoallas transforma la salida de la ducha en uno de esos momentos que te gusta recordar. Además, gracias a su formato toallero, las toallas están siempre bien colocadas y preparadas para la siguiente ducha.

TARIFAS E INFORMACIÓN TÉCNICA

ONE

VERTICAL

Modelo	Código	EAN	Potencia (W)	Tensión (V)	Peso (Kg)	Consumo mantenimiento 65° kWh/24h	Tiempo de calentamiento (65 °C, Δt=50 °C)	Tomas	ERP	Perf.	Precio (€)
ONE 30	931174	3410539311749	1200	230	12	0,63	1h 19 min	1/2"	C	S	275
ONE 50	941326	3410539413269	1500	230	15	0,95	2h 04 min	1/2"	C	M	290
ONE 80	951320	3410539513204	1500	230	21	1,2	3h 15 min	1/2"	C	M	325
ONE 100	961324	3410539613249	1500	230	24	1,83	4h 11 min	1/2"	C	L	370
ONE 150	971204	3410539712041	2200	230	35	1,17	4h 21 min	3/4"	C	M	665

MEDIDAS

Modelo	Dimensiones (mm)						
	A	B	C	D	E	F	G
ONE 30	448	433	248	451	158	300	240
ONE 50	612	433	382	451	158	300	240
ONE 80	811	433	592	451	158	300	240
ONE 100	1013	433	742	451	158	300	240
ONE 150	1256	505	1050	529	175	440	440

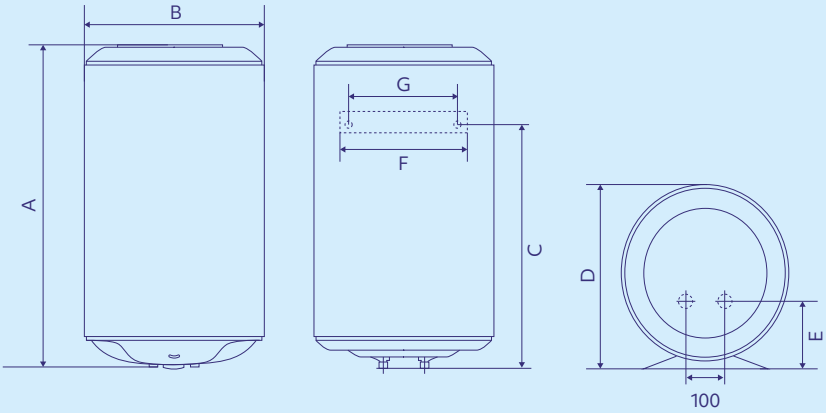

MINI

VERTICAL

Modelo	Código	EAN	Potencia (W)	Tensión (V)	Peso (Kg)	Consumo mantenimiento 65° kWh/24h	Tiempo de calentamiento (65 °C, Δt=50 °C)	Tomas	ERP	Perf.	Precio (€)
MINI 15	921355	3410539213555	1500	230	8	0,5	35 min	1/2"	A	XXS	280
MINI 30	931154	3410539311541	1500	230	11,8	0,7	70 min	1/2"	C	S	315

MEDIDAS

Modelo	Dimensiones (mm)				
	A	B	C	D	F
MINI 15	387	360	321	100	100
MINI 30	467	440	388	111	100

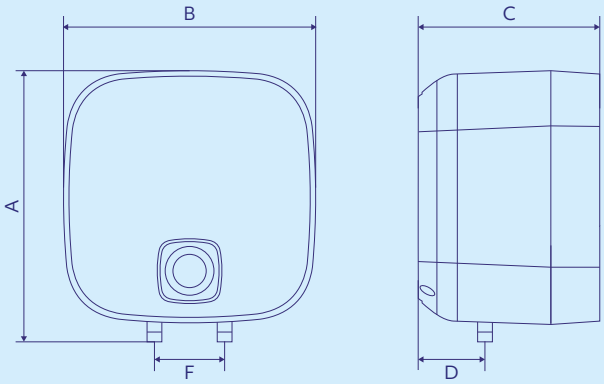

DIGITAL

VERTICAL

Modelo	Código	EAN	Potencia (W)	Tensión (V)	Peso (Kg)	Consumo mantenimiento 65° kWh/24h	Tiempo de calentamiento (65 °C, Δt=50 °C)	Tomas	ERP	Perf.	Precio (€)
DIGITAL 50	941307	3410539413078	2000	230	20	0,77	1h 27min	1/2"	B	M	350
DIGITAL 80	951293	3410539512931	2000	230	25	1,05	2h 10min	1/2"	B	M	395
DIGITAL 100	951294	3410539512948	2000	230	30	1,26	2h 54min	1/2"	B	M	445

MEDIDAS

Modelo	Dimensiones (mm)					
	A	B	C	D	E	F
DIGITAL 50	608,5	445	459	240	210	164,5
DIGITAL 80	805,5	445	459	240	197	164,5
DIGITAL 100	968,5	445	459	240	211	164,5

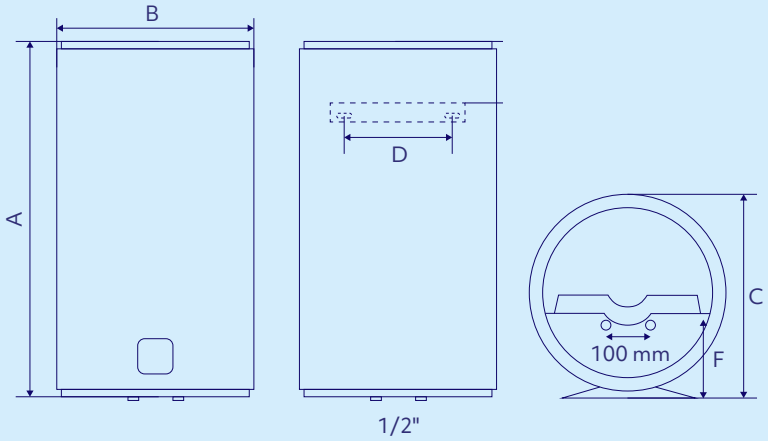

TRE SLIM

VERTICAL / HORIZONTAL

Modelo	Código	EAN	Potencia (W)	Tensión (V)	Peso (Kg)	Consumo mantenimiento 65° kWh/24h	Tiempo de calentamiento (65 °C, Δt=50 °C)	Tomas	ERP	Perf.	Precio (€)
TRE 30 SLIM	934020	3410539340206	1500	230	14,5	0,75	1 h 12 min	1/2"	C	S	355
TRE 50 SLIM	944019	3410539440197	2100	230	19	1,01	1 h 27 min	1/2"	C	M	405
TRE 80 SLIM	954308	3410539543089	2100	230	25	1,41	2 h 48 min	1/2"	C	L	465

MEDIDAS

Modelo	Dimensiones (mm)			
	A	B	C	D
TRE 30 SLIM	597	380	340	399
TRE 50 SLIM	850	380	340	399
TRE 80 SLIM	1224	380	340	399

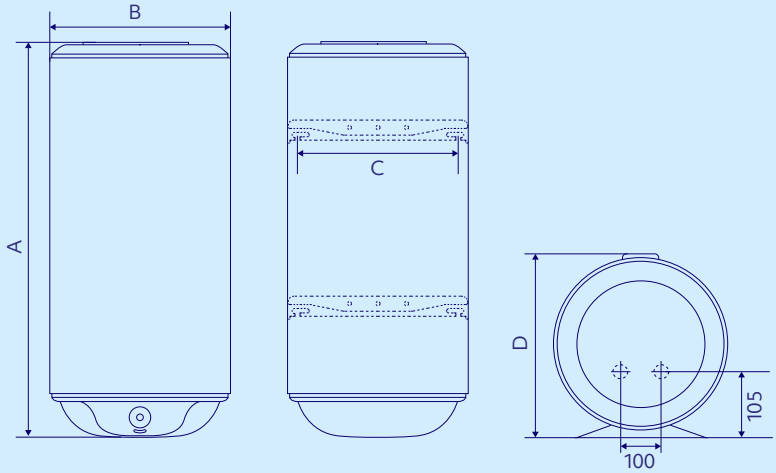

TRE

VERTICAL

Modelo	Código	EAN	Potencia (W)	Tensión (V)	Peso (Kg)	Consumo mantenimiento 65° kWh/24h	Tiempo de calentamiento (65 °C, Δt=50 °C)	Tomas	ERP	Perf.	Precio (€)
TRE 50	941327	3410539413276	1500	230	15	0,95	1h 50	1/2"	C	M	320
TRE 80	951321	3410539513211	1500	230	21	1,35	3h 19	1/2"	C	M	370
TRE 100	961325	3410539613256	1500	230	24	1,7	4h 24	1/2"	C	L	415

MEDIDAS

Modelo	Dimensiones (mm)						
	A	B	C	D	E	F	G
TRE 50	612	433	382	451	158	300	239
TRE 80	859	433	592	451	158	300	239
TRE 100	1021	433	742	451	158	300	239

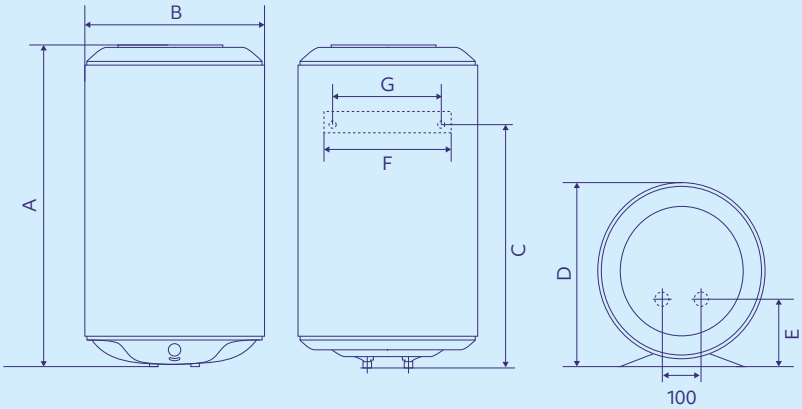

FLAT

VERTICAL / HORIZONTAL

Modelo	Código	EAN	Potencia (W)	Tensión (V)	Peso (Kg)	Dimensiones (mm)					Tomas	ERP	Perf.	Precio (€)
						A	B	C	D	E				
FLAT 50	931142	3410539311428	2250/1000	230	25	765	490	440	350	290	1/2"	B	M	510
FLAT 80	941285	3410539412859	2250/1000	230	33	1090	490	440	350	290	1/2"	B	M	605

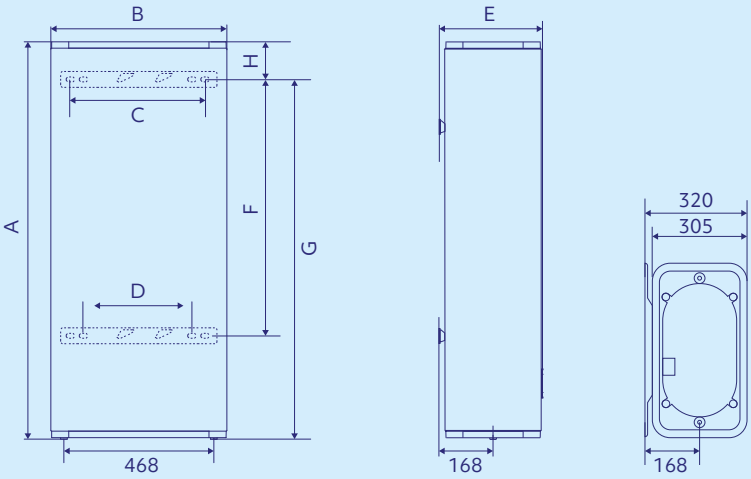

HYDRA

VERTICAL

Modelo	Código	EAN	Instalación	Peso (Kg)	Dimensiones (mm)			Tomas	ERP	Perf.	Precio (€)
					Ø	Altura	Prof.				
HYDRA 100	961306	3410539613065	Mural	57	522	1209	538	3/4"	A+	M	1.890
HYDRA 150	971207	3410539712072	Mural	66	522	1527	538	3/4"	A+	L	2.095

BOMBA DE CALOR

Modelo	Rango de funcionamiento	SCOP a 2 °C*	SCOP a 7 °C*	SCOP a 14 °C*	Refrigerante	Presión acústica (dB(A))	Caudal de aire (m^3/h)	Diámetro toberas (mm)
HYDRA 100	-5 °C a 43 °C	2,35	2,66	3,15	R134A	45	160	DN 125
HYDRA 150	-5 °C a 43 °C	2,62	3,05	3,34	R134A	45	160	DN 125

* Test realizado conforme a la normativa EN 16147.

DEPÓSITO ACS

Modelo	Tipo de resistencia	Temperatura del agua**	Tiempo de calentamiento a 15 °C	Volumen de ACS a 40 °C en 8h (L)
HYDRA 100	Envainada	50 °C a 62 °C	6h 07m	130
HYDRA 150	Envainada	50 °C a 62 °C	9h 29m	190

** Disponible 70 °C con apoyo eléctrico para tratamiento antilegionela.

ALIMENTACIÓN ELÉCTRICA

Modelo	Tensión / Frecuencia	Potencia absorbida bomba de calor (W)	Potencia apoyo eléctrico (W)	Potencia máxima absorbida (W)	Índice de protección
HYDRA 100	230V / 50Hz	350	1200	1550	ACI Hybrid
HYDRA 150	230V / 50Hz	350	1800	1550	ACI Hybrid

Puesta en marcha básica gratuita a partir de los equipos comprados desde el 1/02/2023

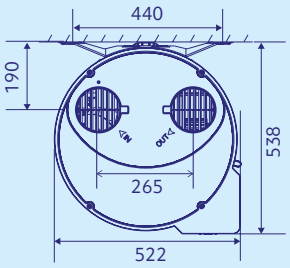

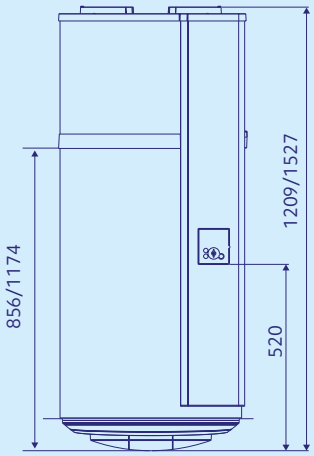

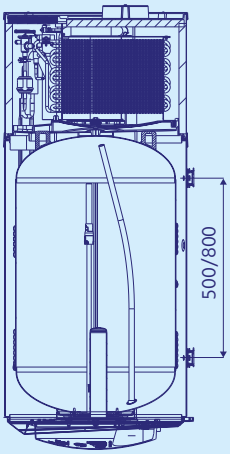

IONO

CARACTERÍSTICAS TÉCNICAS 1/2

Modelo	Código	EAN	Caudal (L/min)	Peso (Kg)	Tipo de gas	Display LCD	ERP	Perfil	Precio (€)
IONO 11 D	298026	3410532980263	11	11,8	Gas natural	Sí	A	M	520
IONO 11 D	298027	3410532980270	11	11,8	Butano/ Propano	Sí	A	M	520

CARACTERÍSTICAS TÉCNICAS 2/2

		Consumo / Potencia			Agua		Gas				
Modelo	Código	Potencia útil nominal Máx–Mín (kW)	Caudal térmico nominal Máx–Mín (kW)	Caudal mínimo ACS (L/min)	Presión mínima del agua (bar)	Diámetro conexiones de agua	Consumo gas natural (m^3/h)	Consumo gas butano (Kg/h)	Consumo gas propano (Kg/h)	Categoría	Diámetro conexiones de gas
IONO 11 D	298026	19,3 – 8,7	21,7–9,8	2,5 – 5	0,2	1/2 "	2,3	–	–	II2H3 +	1/2 "
IONO 11 D	298027	19,3 – 8,7	21,7–9,8	2,5 – 5	0,2	1/2 "	–	1,71	1,69	II2H3 +	1/2 "

MEDIDAS

Modelo	A	B	C	D	E	F	G
IONO 11 D	592	110	101	243	314	126,5	26

DESCRIPCIÓN

1. Sonda
2. Selector de potencia
3. Quemador piloto
4. Electrodo de encendido
5. Termostato límite
6. Dispositivo de control evacuación de humos
7. Cortatiros
8. Intercambiador
9. Quemador
10. Recipiente para la pila
11. Válvula hidráulica
12. Selector de temperatura
13. Toma de presión gas
14. Válvula gas
15. Entrada gas
16. Tarjeta electrónica
17. Tornillo de regulación caudal del gas

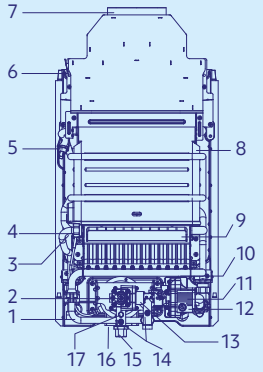

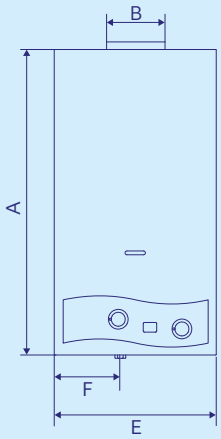

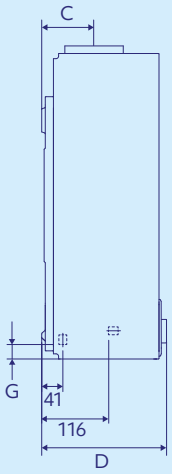

COCOON

VERTICAL

Modelo	Código	EAN	Potencia (W)	Tensión (V)	Peso (Kg)	Dimensiones (mm)			Precio (€)
						A	B	Prof.	
COCOON 500W	002260	3410530022606	500	230	12	1135	500	83	325
COCOON 750W	002261	3410530022613	750	230	17	1627	500	83	360

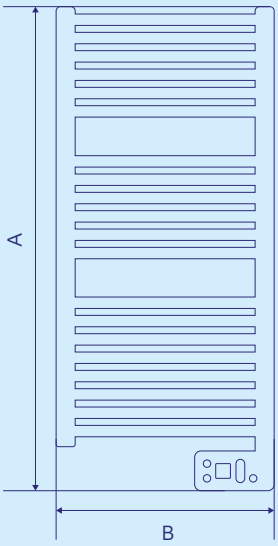

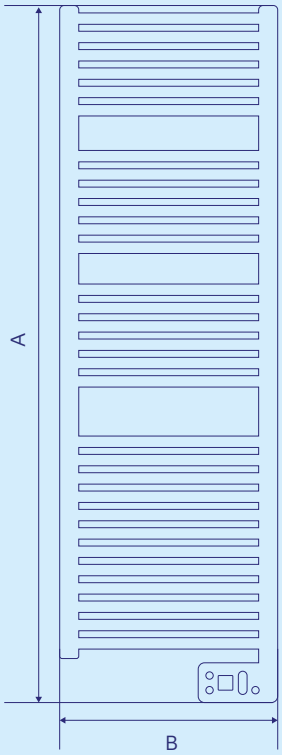

SERVICIOS

ASESORAMIENTO PROFESIONAL

En Edesa ponemos a tu disposición todo un equipo de profesionales que darán respuesta a tus necesidades antes, durante y después de la adquisición de cualquier equipo. Ponemos a tu servicio:

Servicio de asesoramiento comercial

+(34) 988 14 45 88

Si deseas realizar un pedido, conocer los plazos de entrega o bien tener una entrega a medida, un gestor te atenderá personalmente.

Horario
Lunes a jueves, de 09:00 a 13:00 h
y de 15:00 a 18:00 h

Viernes, de 09:00 a 13:00 h

Servicio ingeniería

ingenieria@groupe-atlantic.com
El departamento de ingeniería de Edesa te asesorará antes de adquirir un equipo térmico para que hagas la mejor elección, en función de tus necesidades.

CONDICIONES GENERALES DE VENTA

Se recomienda la revisión de la mercancía para hacer constar cualquier anomalía en el albarán del transportista en caso de que fuera necesario. Dichas reclamaciones deben ser comunicadas a la central de Edesa en un plazo máximo de 24 horas. No se admitirán reclamaciones de transporte fuera de este plazo.

Tarifas de transporte

Pedidos inferiores a 12 unidades ó 1.600 €
de compra: 50 €
Pedidos superiores a 12 unidades ó 1.600 €
de compra: portes incluidos

*Toda la mercancía incluye seguro de transporte. Precios netos y válidos en la España peninsular y Andorra. Otros destinos, consultar. IVA no incluido.

TABLA DE PALETS SEGÚN LA CAPACIDAD DE LOS TERMOS

			15 Slim	30	30 Slim	50	50 Slim	80	80 Slim	100	150
ONE	Clasic	Vertical mural		24		18		12		12	4
MINI	Clasic	Vertical mural	24		24						
DIGITAL	Plus	Vertical mural				18		12		12	
TRE SLIM	Plus	Multiposición			18		12		6		
TRE	Plus	Vertical mural				18		12		6	
FLAT	Top	Multiposición					12		12		

TABLA DE PALETS CALENTADOR A GAS

			11
IONO	Plus	Vertical mural	12

TABLA DE PALETS SEGÚN LA POTENCIA DEL MODELO

		500 W	750 W
COCOON	Plus	18	18

TABLA DE PALETS SEGÚN LA CAPACIDAD DE LA BOMBA DE CALOR

			100	150
HYDRA	Plus	Vertical mural	4	4

CONDICIONES GENERALES DE GARANTÍA

La garantía de todos los productos Edesa, contenidos en este catálogo, se computará a partir del momento de su compra, según conste en la factura del equipo.

En todo caso, se recomienda consultar las condiciones particulares de garantía de cada producto en su manual de instrucciones.

Transporte

Toda la mercancía incluye seguro de transporte.

- Se recomienda la revisión de la mercancía para hacer constar cualquier anomalía en el albarán del transportista en caso de que fuera necesario.
- Dichas reclamaciones deben ser comunicadas a la central de Edesa en un plazo máximo de 24 horas. No se admitirán reclamaciones de transporte fuera de este plazo.
- No se admitirá ninguna devolución de mercancía sin que haya sido previamente autorizada por Groupe Atlantic España.

Sustituciones

Se procederá a la sustitución de un producto cuando:

- La reparación no sea posible.
- Por motivos de calidad sea recomendable.
- El Servicio Técnico Edesa valore que la sustitución es mejor que la reparación.
- La instalación del equipo se haya realizado según las indicaciones del manual de instalación.
- El equipo sustituido mantendrá la misma fecha de inicio y de caducidad de garantía que el equipo original.

EDESA Y EL RECICLADO DE LOS PRODUCTOS

La gestión de Residuos de Aparatos Electrónicos y Eléctricos (RAEE), exige de Groupe Atlantic España el compromiso de diseñar y fabricar productos cada vez más eficientes y con menores o nulos potenciales de riesgo para el medio ambiente. Groupe Atlantic España, en el cumplimiento de todas sus obligaciones conforme a lo exigido por la normativa, está asociado al sistema de gestión colectivo de responsabilidad ampliada del producto.

En el caso de que se estipulen variaciones normativas, Groupe Atlantic España se adaptará a la normativa vigente en cada momento.

SERVICIO TÉCNICO Y ATENCIÓN AL CLIENTE

Asesoramiento comercial

Tel. +(34) 988 14 45 88
www.edesaconfort.com

Pedidos Edesa confort

advedesa@groupe-atlantic.com

Servicio posventa

Tel. (+34) 988 14 60 70
edesaspv@groupe-atlantic.com

Calle Antonio Machado, 65
Edificio Sócrates
08840 Viladecans
Barcelona

Una vez hayas adquirido el producto Edesa que mejor se adapte a tus necesidades, ponemos a tu disposición el servicio del departamento posventa que te ayudará a que tu instalación tenga un funcionamiento óptimo.

Edesa es una marca de

GROUPE ATLANTIC

Calle Antonio Machado, 65
Edificio Sócrates
08840 Viladecans
Barcelona

Tel. +(34) 988 14 45 88
www.edesaconfort.com

edesa
somos confort